0 611 217 103

Issue / Stand 03-06-05

Fig./Abb. 1

Pos. **899** = Bohrhammer vollständig
= Rotary Hammer complete

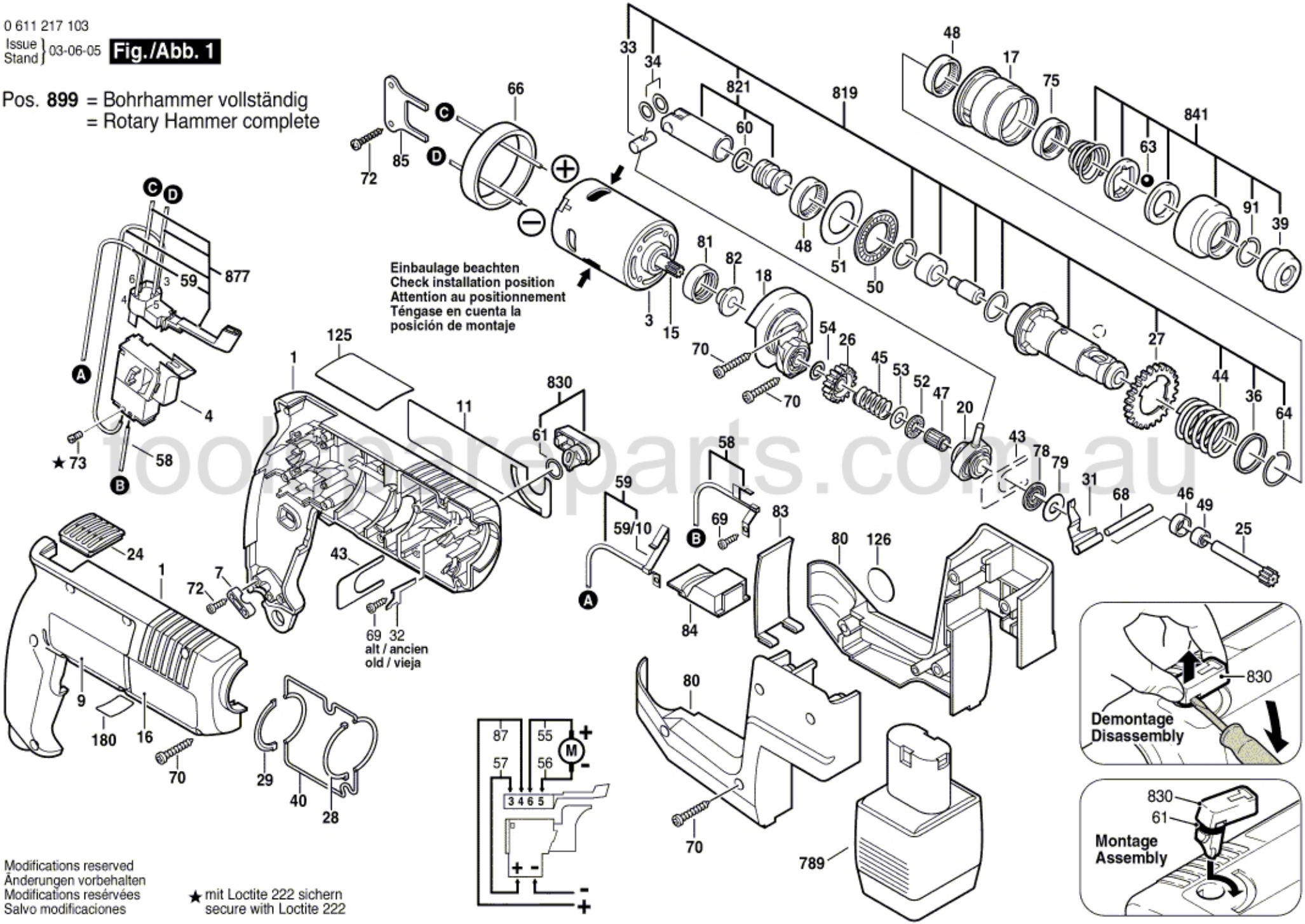

Modifications reserved
Änderungen vorbehalten
Modifications resérvées
Salvo modificaciones

★ mit Loctite 222 sichern
secure with Loctite 222

toolspareparts.com.au